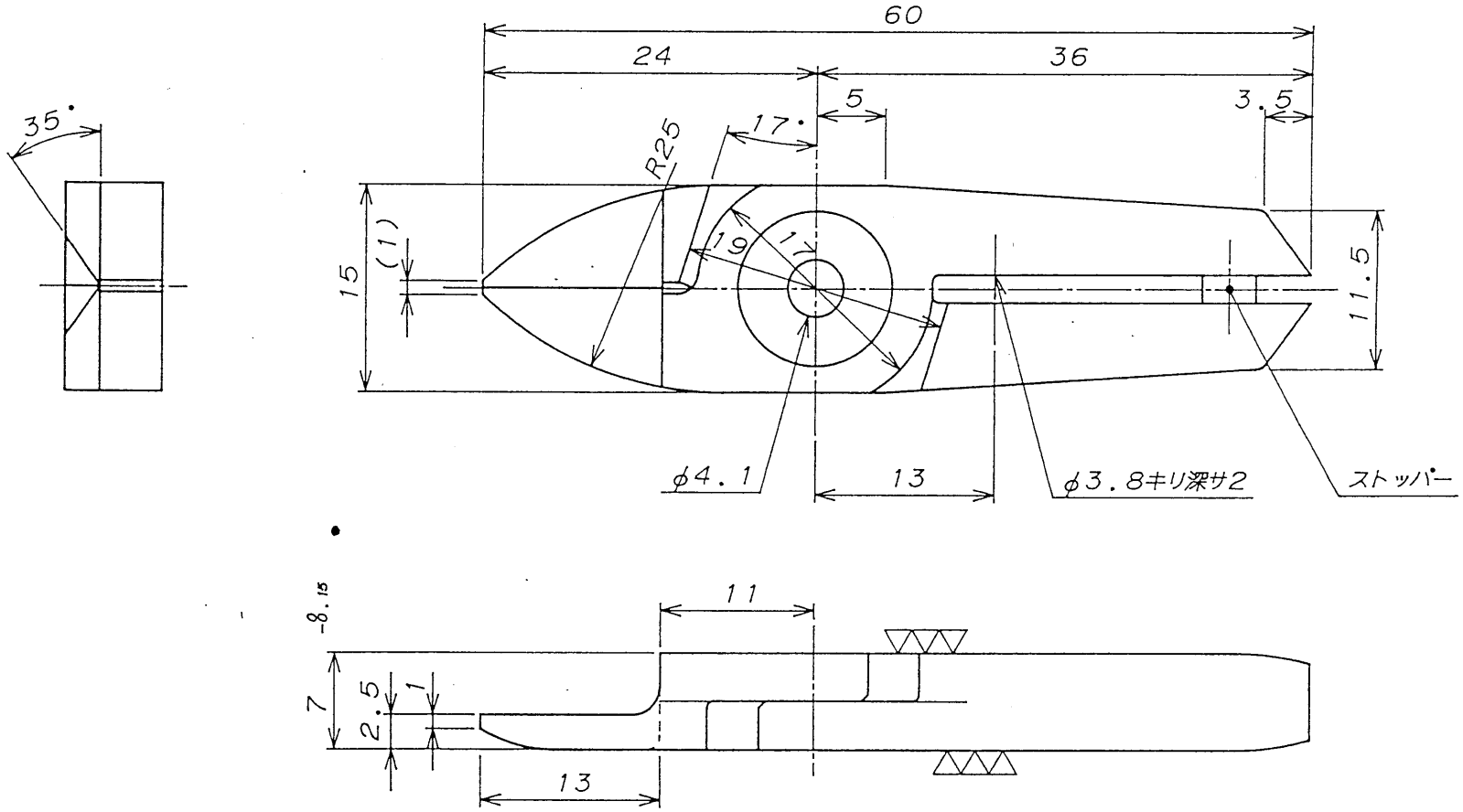

刃開キハ 6

切刃部有効 12

(GNM−006A)

改正	符号	年月日	改正理由	印	株式会社 ベツセル福知山	材質		図番	GN−118A
	1				92年 11月 9日	処理		型式	NT05AJ1
	2				設計 製図 検図 承認 尺度 2/1	一台数量		品名	
	3								
	4								
	5								